Fiche Technique

Nacelle mat vertical électrique - 6 M

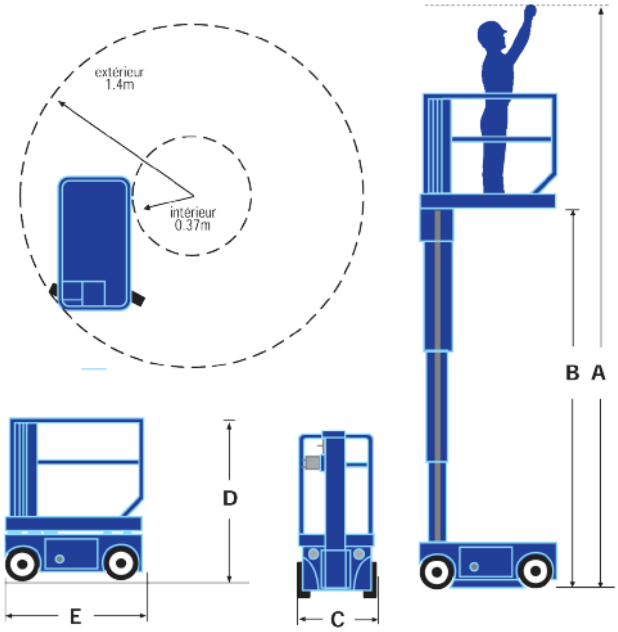

UPRIGHT TM12

CARACTERISTIQUES

Poids	776 kg
Hauteur de translation max.	3,7 m
Capacité de charge	227 kg
Dimensions du plateau	0,74 x 1,04 m
Vitesse de translation max.	3,65 km/h
Capacité de franchissement	14 degrés / 25%
Rayon de braquage intérieur	0,37 m
Garde au sol	76 mm
Vitesse de montée / descente	18/25 secondes
Moteur de translation	hydraulique sur les 2 roues avant
Pneus à bandage	non marquants diam. 305 mm

DIMENSIONS

Hauteur de travail max. (A)	5,7 m
Hauteur plancher max. (B)	3,7 m
Largeur (C)	0,76 m
Hauteur (D)	1,7 m
Longueur repliée (E)	1,36 m